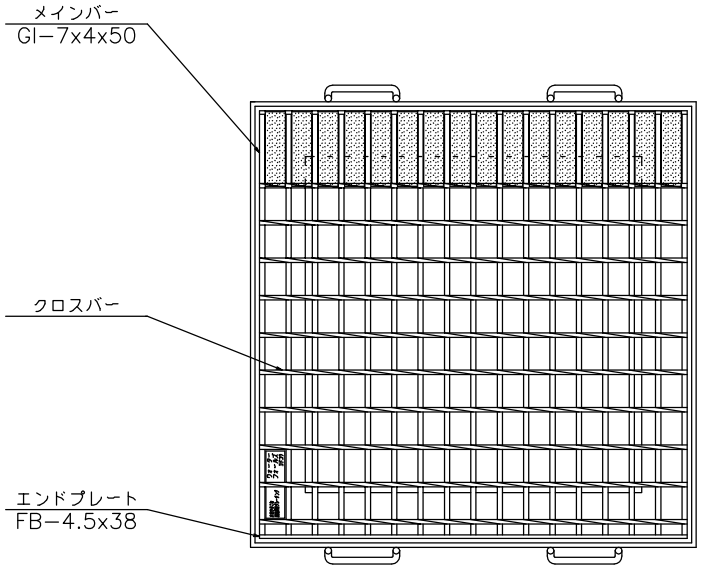

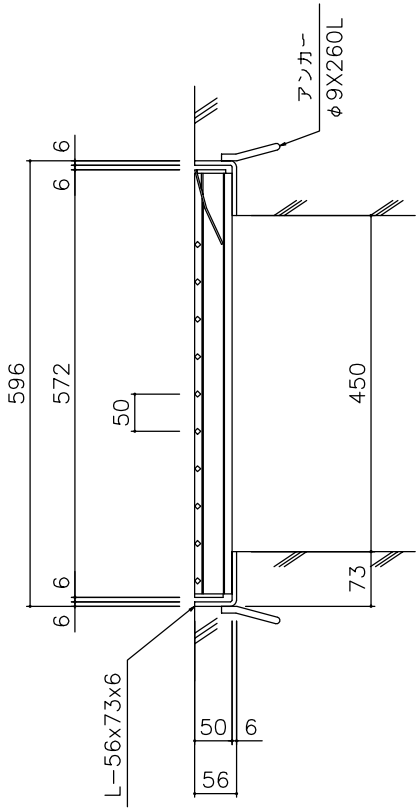

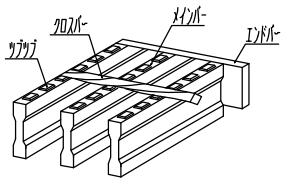

ツブツブグレーチング

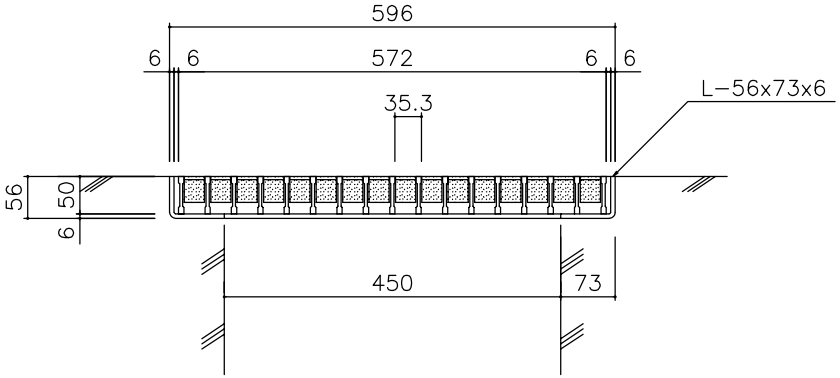

越流抑制グレーチング
ヨドウォーターフォールズ

型式	EGW5.5h50		
名称	寸法(mm)	単重(kg)	仕上
本体	572x572x50	23.3	溶融亜鉛メッキ(JIS H 8641)
受枠	596x596x56	14.6	黒色塗装

株式会社 淀川製鋼所	図番	日付	製図	縮尺
	YWF−108−0	2013/11	横関	1/10